ZAKŁAD IZOLATORÓW ELEKTROTECHNICZNYCH
BOPLAST Sp. z o.o.

Adres:
ul. B.Krzywoustego 1, 84-300 Lębork
tel. +48 59 862 01 86; tel. 516 198 886
www.boplast.pl e-mail: boplast@boplast.pl

IZOLATORY WSPORCZE * IZOLATORY PRZEPUSTOWE * WYROBY IZOLACYJNE * USŁUGI

Izolator wsporczy pojemnościowy 24 kV
typ JOR8-125.bp8

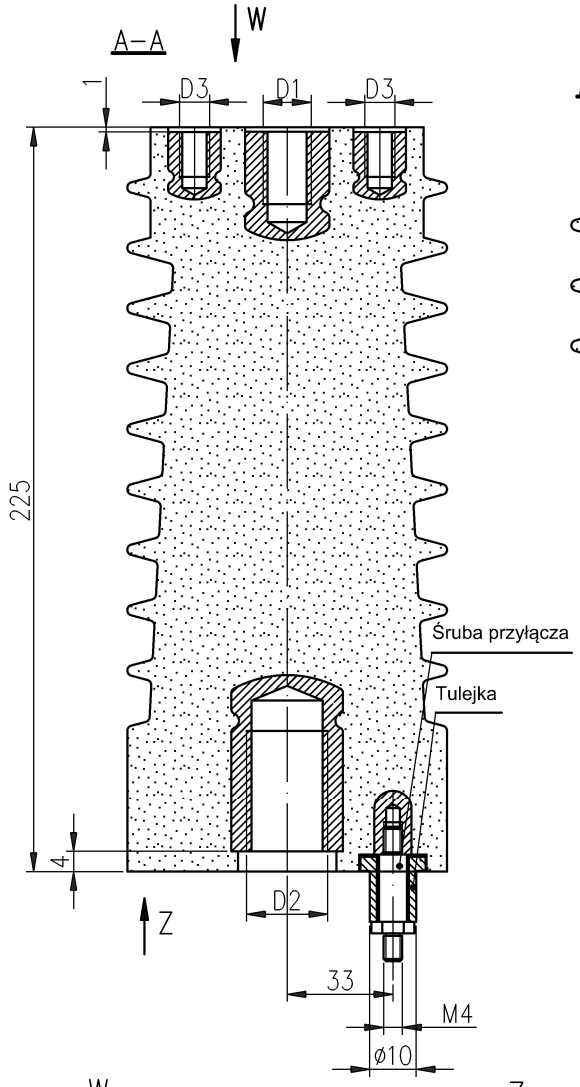

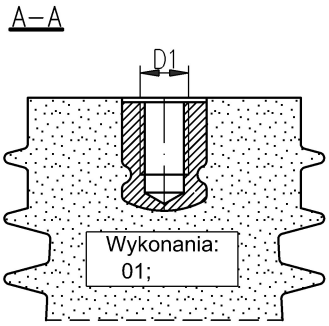

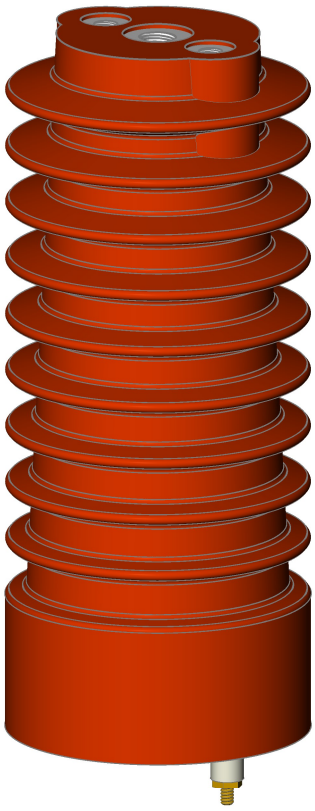

1. Materiał izolatora:
   mieszanka epoksydowa
2. Badania wg PN-EN 60660
3. Maksymalny moment dokręcania śrub:
   - M8 - 20 Nm
   - M12 - 50 Nm
   - M16 - 120 Nm
4. Izolator przeznaczony do pracy
   w warunkach wnętrzowych
5. Śruba przyłącza i tulejka
   wchodzą w skład dostawy
6. Do izolatorów pojemnościowych produkujemy
   wskaźniki napięcia WN-1
   i wskaźniki napięcia z blokadą łączeniową WNS-1

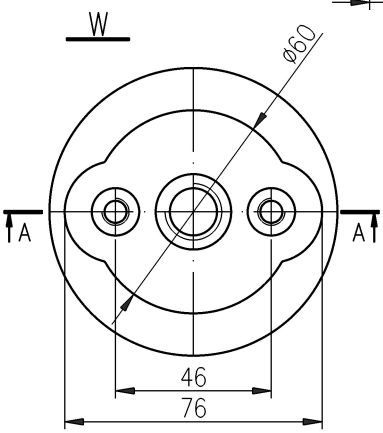

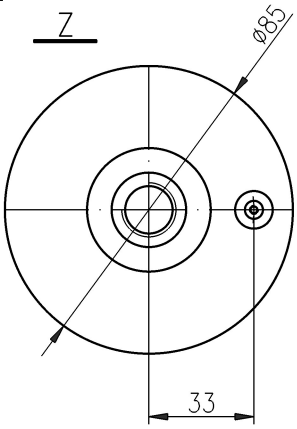

02	M12	M16	M8
01	M12	M16	-
wyk. / wym.	D1	D2	D3

	PN
Napięcie znamionowe izolacji	24 kV
Napięcie wytrzymywane udarowe piorunowe	125 kV
Napięcie wytrzymywane przemienne na sucho (50Hz, 1 min)	50 kV
Wytrzymałość na zginanie Po	8 kN
Droga upływu	348 mm
Pojemność stosu	80 pF
Waga	1,9 kg

Istnieje możliwość wykonania gwintu pod konkretne wymagania Klienta.

Zastrzega się możliwość wprowadzania zmian wynikających z postępu technicznego

DT BP.2.088 z dnia 24.06.2024

Przykład zamówienia:
Izolator wsporczy pojemnościowy 24 kV; typ JOR8-125.bp8.02 z wtopami 2xM8-M12/M16.